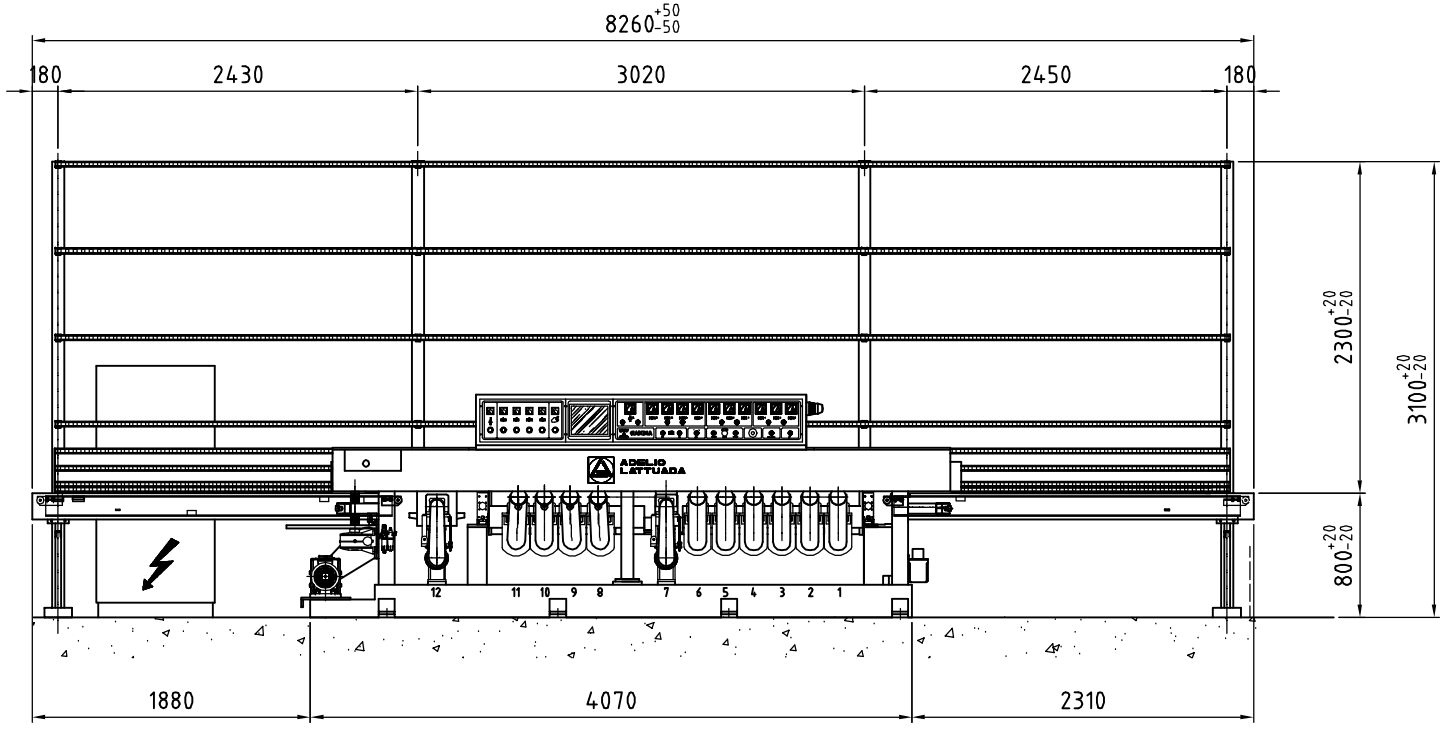

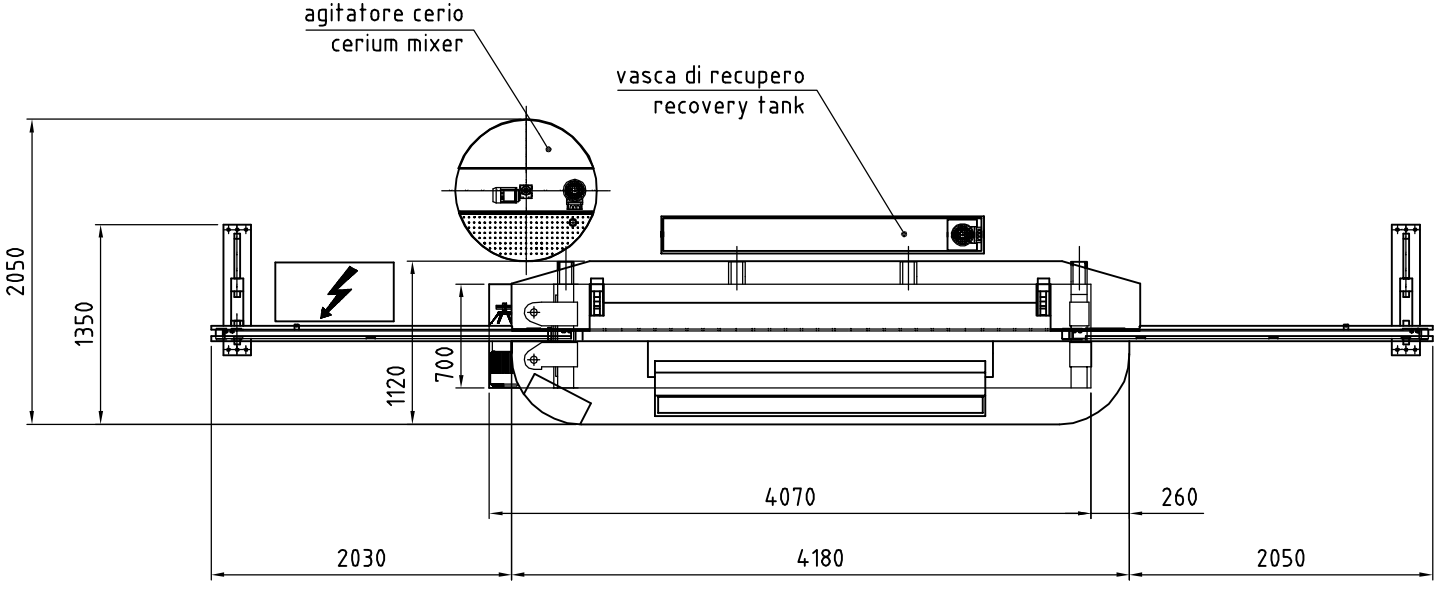

GAMMA 624

ADELIO LATTUADA

CARBONATE- ITALY

COD.DIS.80060503B-B3